BALGKUPPLUNG
BELLOWS COUPLING
BKXS 2029/2035

Schraubnaben

TDS Precision Products

TDS Precision Products GmbH
Industriestrasse 1a
CH-8157 Dielsdorf

T + 41 44 885 30 80
info@tds-pp.com
www.tds-pp.com

Technische Daten / *technical data*		BKXS 2029	BKXS 2035
max. Drehzahl / *max. speed*	min-1	10.000	10.000
max. Drehmoment / *max. torque*	Nm	1,2	1
max. Wellenversatz / *max. offset off shafts*			
radial / *radial*	mm	± 0,25	± 0,3
axial / *axial*	mm	± 0,4	± 0,5
angular / *angular*	Grad	± 4	± 4
Drehfedersteife / *torsion spring stiffness*	Nm/rad	150	140
Radialfedersteife / *radial spring stiffness*	N/mm	25	10
Trägheitsmoment / *moment of inertia*	gcm²	8	9
max. M der Schrauben / *max. clamping torque*	Ncm	150	150
Temperaturbereich / *temperature range*	°C	-40 / +140	-40 / +140
Gewicht ca. / *weight appr.*	g	15	16
Werkstoff / *material*	Flansch / flange	Aluminium, eloxiert / aluminium, anodised	
Werkstoff / *material*	Balg / bellows	Edelstahl / stainless steel	

M = Anzugsmoment der Gewindestifte/ tightening torque of the set screws

Ø 63 ≙ Ø 6,35 mm ≙ Ø 1/4“
Ø 95 ≙ Ø 9,525 mm ≙ Ø 3/8“

BKXS 2029

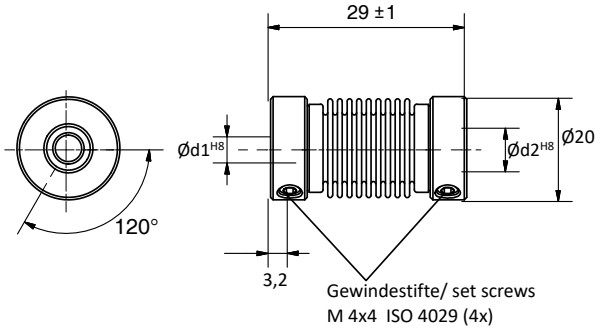

Bohrungskombinationen / bore combinations BKXS 2029								
d1 / d2	4	5	6	63	8	95	10	12
4	X	X	X	X	X	X	X	X
5		X	X	X	X	X	X	X
6			X	X	X	X	X	X
63				X	X	X	X	X
8					X	X	X	X
95						X	X	X
10							X	X
12								X
Bestellbeispiel / Example BKXS 2029 63/08								

BKXS 2035

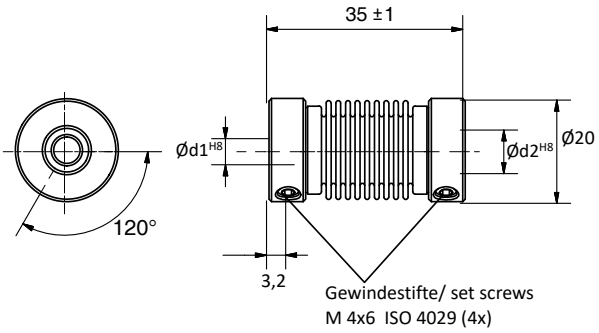

Bohrungskombinationen / bore combinations BKXS 2035								
d1 / d2	4	5	6	63	8	95	10	12
4	X	X	X	X	X	X	X	X
5		X	X	X	X	X	X	X
6			X	X	X	X	X	X
63				X	X	X	X	X
8					X	X	X	X
95						X	X	X
10							X	X
12								X
Bestellbeispiel / Example BKXS 2035 63/08								