Datenblatt für Handeinsteller

TDS Precision Products
TDS Precision Products GmbH
Industriestrasse 1a
CH-8157 Dielsdorf

T + 41 44 885 30 80
info@tds-pp.com
www.tds-pp.com

MEGATRON

Drehimpulsgeber

Serie MRB

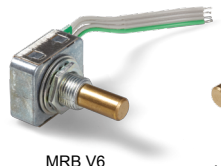

MRB V6
mit Flachbandkabel

MRB V2
Lötpins nach hinten

MRB V5
Lötpins nach vorne

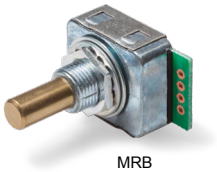

MRB
mit Lötaugen

- Sehr kompaktes Design, ideal für kleine Einbauräume
- Auswahlmöglichkeit aus vielen Dreh- und Tastmomenten
- Auflösung 25 oder 16 Impulse pro Umdrehung
- Bei 5V Spannungsversorgung Stromaufnahme nur ≤10 mA
- Wellenseitig bis IP55
- Mit oder ohne Taster, Rastung
- Viele Anschlussvarianten

Die äußerst kompakte Handeinsteller der Serie MRB bieten durch die Vielzahl an Dreh- und Tastmomenten in Kombination mit mehreren Anschlussvarianten, eine hohe Kompatibilität zu einer Vielzahl an Applikationen.
Das leistungsstarke Preisgefüge macht diesen Handeinsteller auch für Low End Anwendungen interessant.

Elektrische Daten Sensor	MRB ohne Rastung	MRBC mit Rastung	MRBT ohne Rastung mit Taster	MRBCT mit Rastung und Taster
Ausgangssignal	A, B			
Impulszahl	25 Imp./U, 16 Imp./U			
Ausgangsspannung High	@ Versorgungsspannung 3,3V ≥ (Versorgungsspannung -0,3V) / @ Versorgungsspannung 5V ≥ (Versorgungsspannung -0,5V)		@ Versorgungsspannung 3,3V / 5V ≥ (Versorgungsspannung -0,5V)	
Ausgangsspannung Low	≤ 0,4 V max.		≤ 0,5 V max.	
Grenzfrequenz	200 Hz			
Versorgungsspannung	5 V ±10%, 3,3 V ±10%			
Stromaufnahme (ohne Last)	Versorgungsspannung 3,3V < 20 mA Versorgungsspannung 5V < 10 mA			
Isolationsspannung 1.)	250 VAC, 1 min			
Isolationswiderstand 1.)	100 MOhm @ 250 VDC			
Ausgangselektronik	CMOS			

Mechanische Daten und Umweltdaten Sensor	MRB ohne Rastung	MRBC mit Rastung	MRBT ohne Rastung mit Taster	MRBCT mit Rastung und Taster
Mechanischer Einstellweg (Drehwinkel) 1.)	360° ohne Stopp			
Anzahl der Rastungen pro Umdrehung	-	25 (25 Imp./U) / 16 (16 Imp./U)	-	25 (25 Imp./U) / 16 (16 Imp./U)
Lebensdauer 2.)	> 1 Mio. Umdrehungen (High Torque > 0,1 Mio. Udr.)			
Lagerung	Gleitlager			
Betriebsdrehmoment / Rastmoment				
Ohne Rastung	≤0,4 Ncm	-	≤0,4 Ncm	-
Mit Rastung Niedriges Drehmoment	-	<0,4 ±0,1 Ncm	-	<0,4 ±0,1 Ncm
Mit Rastung Standard Drehmoment	-	<0,6 ±0,2 Ncm	-	<0,6 ±0,2 Ncm
Mit Rastung Mittleres Drehmoment	-	<10,5 ±0,35 Ncm	-	<10,5 ±0,35 Ncm
Mit Rastung Hohes Drehmoment	-	<16 ±0,5 Ncm	-	<16 ±0,5 Ncm
Betriebstemperaturbereich	0..+55 °C			
Lagertemperaturbereich	-40..+85 °C			
Schutzart Wellenseitig (IEC 60529) Standard	IP40			
Option D (mit Wellenabdichtung)	IP55			

Änderungen und Irrtümer vorbehalten

Datenblatt für Handeinsteller

Drehimpulsgeber — Serie MRB

Mechanische Daten und Umweltdaten Sensor	MRB ohne Rastung	MRBC mit Rastung	MRBT ohne Rastung mit Taster	MRBCT mit Rastung und Taster
Vibration (IEC 68-2-6, Test Fc)	Vibrationen in Form eines sinuswellenförmigen Zyklus mit der Frequenzfolge 10Hz - 55Hz -10 Hz für 1 Minute und einer Gesamtamplitude von 1,5mm. In Summe, für jede der drei Richtungsachsen für je 2 Stunden. Die Achse muss sich in horizontaler Position befinden. (5,9m bis 176 m/ Äquivalent)			
Schock (IEC 68-2-27, Test Ea)	Kontinuierlicher Halbsinus mit Spitzen Beschleunigung 490 m/s² (50 G). Dauer 11 ms auf jede der drei Achsen aus sechs Richtungen.			

Mechanische Daten und Umweltdaten Sensor	MRB ohne Rastung	MRBC mit Rastung	MRBT ohne Rastung mit Taster	MRBCT mit Rastung und Taster
Gehäusedurchmesser / Gehäuselänge	19 x 21,2 mm			
Gehäusetiefe	min. 8,9 mm / max. 9,8 mm			
Wellendurchmesser	6 mm			
Wellenart	Vollwelle			
Max. zulässige Radiallast	< 1 N			
Max. zulässige Axiallast	< 1 N (max. 15s: Druck 100 N / Zug 50 N)			
Anschlussart	Lötaugen, Lötpins, Flachbandkabel			
Anschlussposition	Radial			
Sensorbefestigung	Bushing			
Masse	ca. 18 g			
Befestigungsteile im Lieferumfang enthalten	Sechskantmutter SW12, Scheibe, Zahnscheibe			
Anziehdrehmoment Befestigungsmutter	< 1 Nm			
Material Welle	Messing			
Material Gehäuse	Druckguss verzinkt			
Material Scheibe	Thermoplast			

Elektrische Daten Taster	
Maximale Spannung Taster	12 VDC
Maximaler Strom Taster	10 mA
Kontaktwiderstand Taster	< 200 mOhm

Mechanische Daten und Umweltdaten Taster	
Lebensdauer Taster	> 0,5 Mio. Betätigungen
Tastweg	0,2 ±1 mm
Betätigungskraft Taster	3,2 ±1 N (Standard) / 4 ±1 N (Medium) / 5 ±1 N (High)

1.) Gemäß IEC 60393
2.) Ermittelt unter klimatischen Bedingungen nach IEC 68-1 Abs. 5.3.1 ohne Lastkollektive

Änderungen und Irrtümer vorbehalten

Datenblatt für Handeinsteller

Drehimpulsgeber — Serie MRB

Bestellschlüssel

Beschreibung	Auswahl: Standard=schwarz, mögliche Optionen=grau/kursiv									
Serie	**MRB**									
Rastung: **Ohne Rastung** **Mit Rastung**		**-** **C**								
Taster: **Ohne Taster** **Mit Taster Standard 3,2 ±1N** *Option Taster Medium 4 ±1 N* *Option Taster High 5 ±1 N*			- **T** *TM* *TH*							
Impulse pro Umdrehung: **25 Impulse (Rastungen) pro Umdrehung** *Option 16 Impulse (Rastungen) pro Umdrehung*				**25** *16*						
Spannungsversorgung: **5 V** **3,3 V**					**5** **3,3**					
Ausgangssignale: A+B						**B**				
Wellenabdichtung: **Standard ohne Abdichtung** *Option D mit Wellenabdichtung*							**-** *D*			
Elektrischer Anschluss: **Standard mit Lötaugen** **Lötpins nach hinten** *Option Lötpins nach vorne* *Option Flachbandkabel 150 mm*								- **V2** *V5* *V6*		
Wellendurchmesser / Wellenlänge: **Ø 6,35 x 20 mm** *Option Ø 6,35 x 16 mm* *Option Wellenlänge in mm* *Option Wellendurchmesser in mm (≤6,35 mm)*									- *A16* *Ax,xx* *DMx,xx*	
Drehmoment: **Ohne Rastung Standard Drehmoment** **≤ 0,4 ±0,1 Ncm** *Option mit Rastung leichtes Drehmoment* *< 0,4 ±0,1 Ncm* **Mit Rastung Standard Drehmoment** **< 0,6 ±0,2 Ncm** *Option mit Rastung mittleres Drehmoment* *< 10,5 ±0,35 Ncm* *Option mit Rastung hohes Drehmoment* *< 16 ±0,5 Ncm*										**-** *LT* **-** *MT* *HT*

Bei Serienbedarf erhalten Sie diese und weitere kundenspezifische Lösungen auf Anfrage

Zum Beispiel:
- Andere Impulszahlen
- Geänderte Anzahl Rastungen
- Kundenspezifisches Rastmoment
- Spezielle Wellengeometrie
- Kundenspezifische Anschlusskabel, Stecker
- Erweiterter Betriebstemperaturbereich 0..70°C
- IP Schutz IP6x

Änderungen und Irrtümer vorbehalten

Technische Zeichnung

MRB without push button - standard

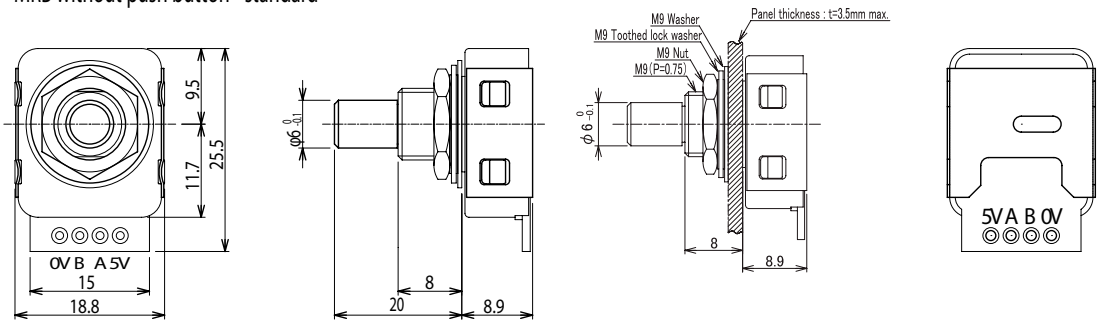

MRB without push button - V2

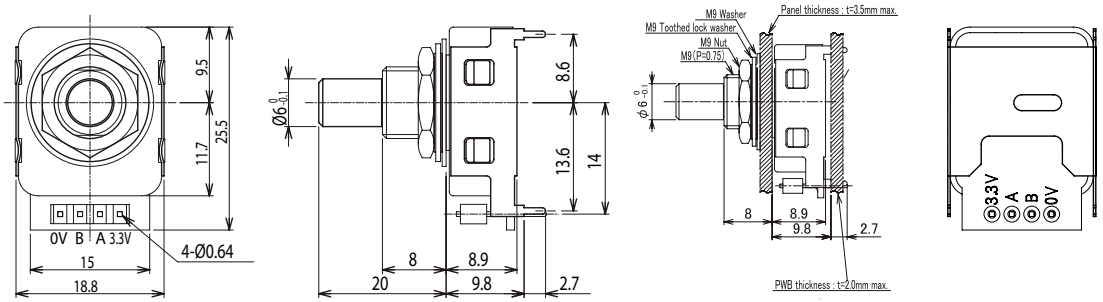

MRB without push button - V5

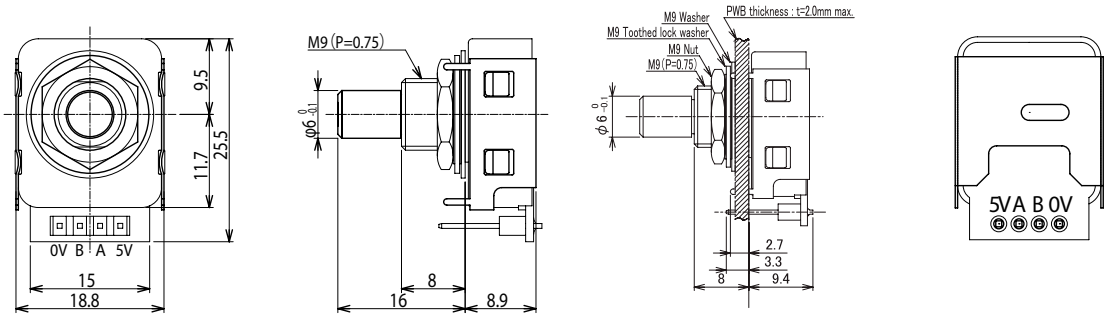

MRB without push button - V6

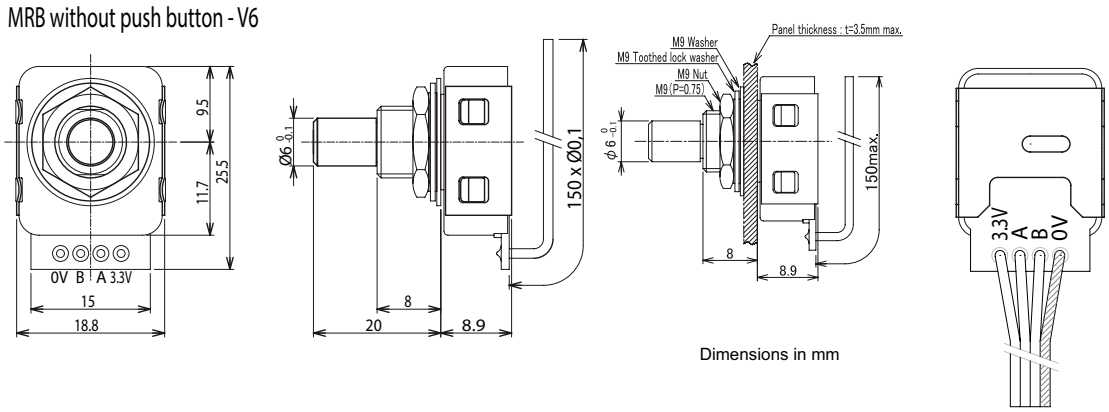

Dimensions in mm

Änderungen und Irrtümer vorbehalten

Technische Zeichnung

MRB with push button (T) - standard

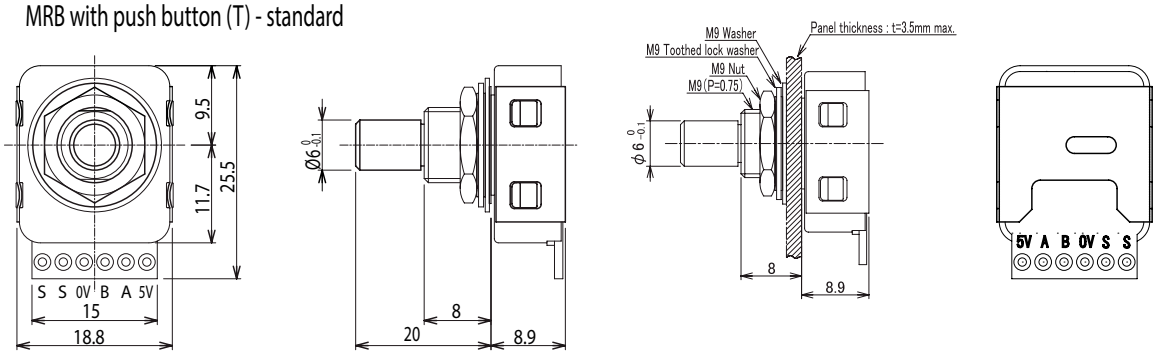

MRB with push button (T) - V2

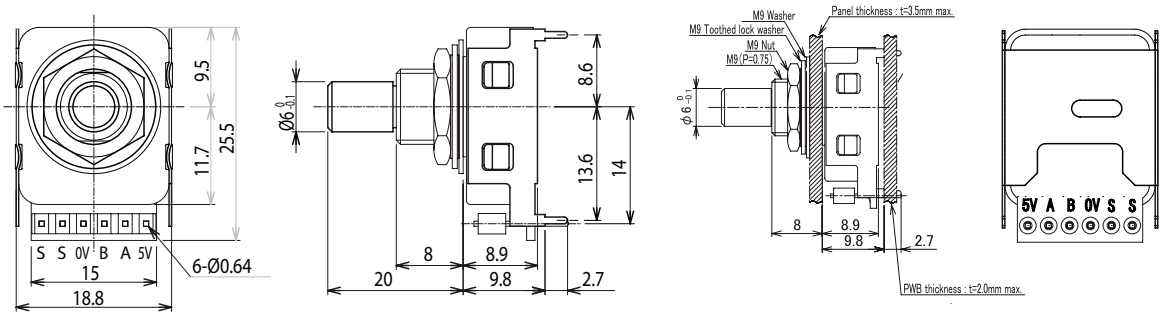

MRB with push button (T) - V5

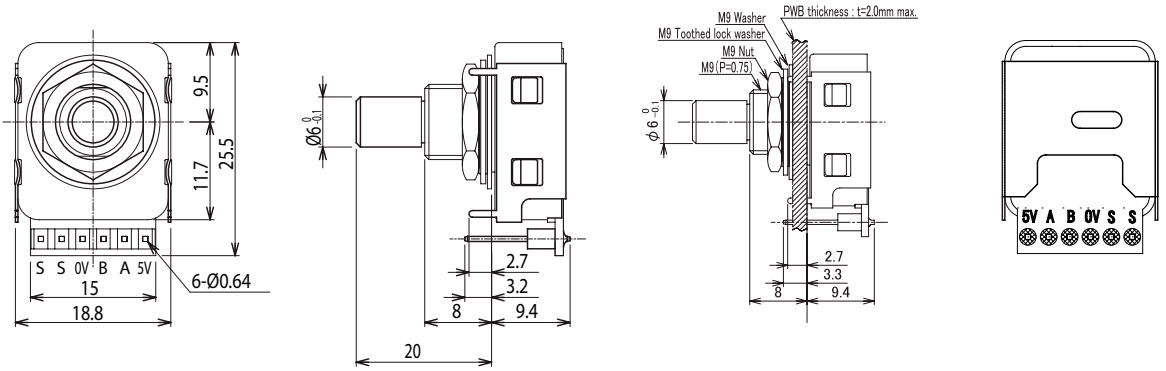

MRB with push button (T) - V6

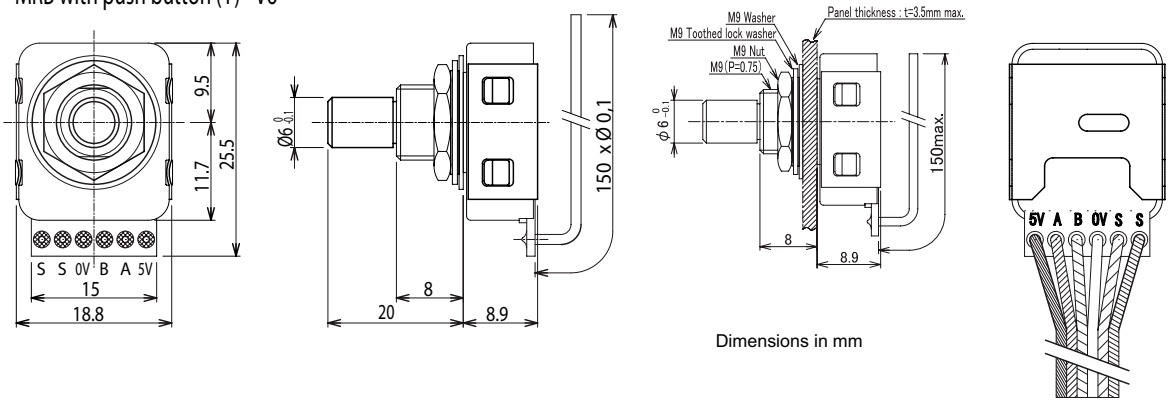

Dimensions in mm

Datenblatt für Handeinsteller

Drehimpulsgeber — Serie MRB

Technische Zeichnung

Mounting hole dimension (mm):

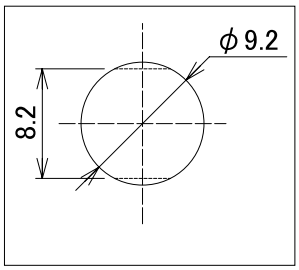

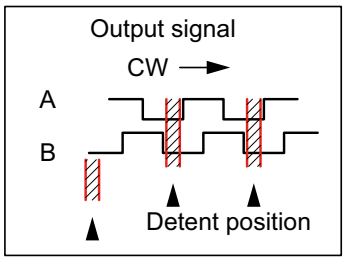

PCB mounting hole dimensions (mm):

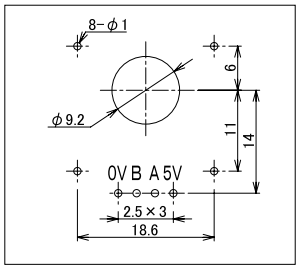

MRB without push button V5

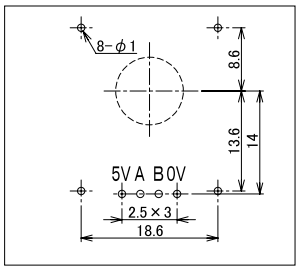

MRB without push button V2

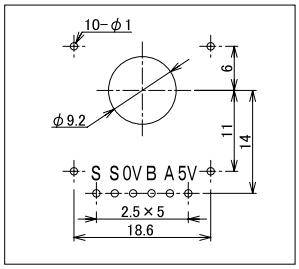

MRB with push button V5

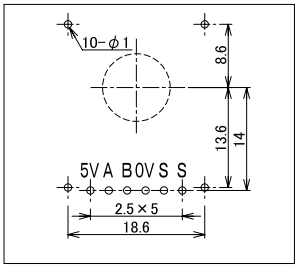

MRB with push button V2

Terminal number

1	3.3V/5V	Supply
2	A	Signal A
3	B	Signal B
4	0V	Ground

MRB without push button

1	3.3V/5V	Supply
2	A	Signal A
3	B	Signal B
4	0V	Ground
5	S	Push Switch
6	S	Push Switch

MRB(C)T with push button

Circuit

Without push button 5V

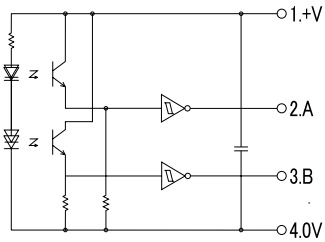

Without push button 3.3V

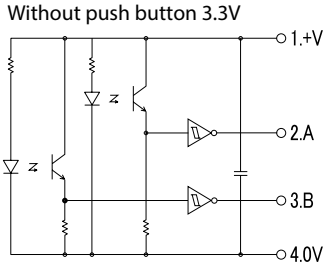

With push button 5V

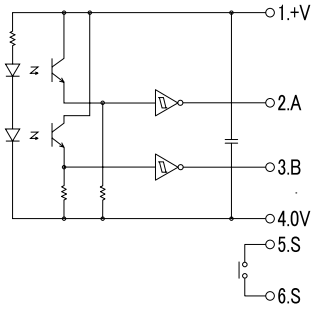

With push button 3.3V

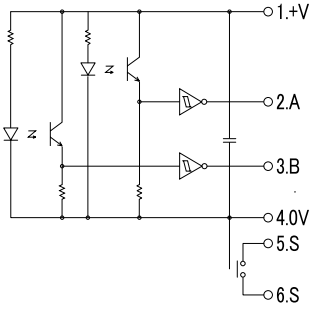

Änderungen und Irrtümer vorbehalten