Datenblatt für Kunststoffgehäuse

ELPAC powered by MEGATRON

TDS Precision Products

TDS Precision Products GmbH
Industriestrasse 1a
CH-8157 Dielsdorf

T + 41 44 885 30 80
info@tds-pp.com
www.tds-pp.com

Elektronik Kunststoffgehäuse

Serie GKI

Die Kunststoffgehäuse der Serie GKI mit der Schutzart IP54 eignen sich als stationäre und mobile Instrumentengehäuse. Sie sind in 12 Gehäusegrößen und in den Farben hellgrau mit schlagfestem ABS und dunkelgrau ABS UL94-V0 verfügbar. Die enthaltenen Endplatten werden invers der Gehäusefarbe (Gehäuse dunkelgrau - Endplatten hellgrau / Gehäuse hellgrau - Endplatten dunkelgrau) geliefert. Es sind Führungsschienen zur vertikalen und horizontalen Montage von Leiterplatten im inneren des Gehäuses vorhanden. Die beiden Gehäuseteile werden mit 4 x M3 Schrauben (im Lieferumfang enthalten) verbunden.

- Schutzart IP54
- Aus schlagfestem ABS
- Zahlreiche Gehäusegrößen

Daten Gehäuse	
Material	ABS
Farbe	Hellgrau (hohe Schlagfestigkeit), dunkelgrau (ABS UL94-V0)
Batteriefach	Ohne
Schutzart	IP54
Befestigungsteile	Im Lieferumfang enthalten Schrauben 4 x M3

Gehäusetyp	Außenmaß B x H x L
GKI 1	50 x 16 x 90 mm
GKI 2	50 x 24 x 90 mm
GKI 3	50 x 32 x 90 mm
GKI 4	60 x 30 x 120 mm
GKI 5	60 x 40 x 120 mm
GKI 6	60 x 50 x 120 mm
GKI 7	80 x 30 x 150 mm
GKI 8	80 x 45 x 150 mm
GKI 9	80 x 60 x 150 mm
GKI 10	100 x 40 x 190 mm
GKI 11	100 x 60 x 190 mm
GKI 12	100 x 80 x 190 mm

Änderungen und Irrtümer vorbehalten

Datenblatt für Kunststoffgehäuse

ELPAC powered by MEGATRON

Elektronik Kunststoffgehäuse — Serie GKI

Bestellschlüssel

Beschreibung	Auswahl: Standard=schwarz/fett, mögliche Optionen=grau/kursiv		
Serie:	**GKI**		
Gehäuseaußenmaß B x H x L:			
50 x 16 x 90 mm		**1**	
50 x 24 x 90 mm		**2**	
50 x 32 x 90 mm		**3**	
60 x 30 x 120 mm		**4**	
60 x 40 x 120 mm		**5**	
60 x 50 x 120 mm		**6**	
80 x 30 x 150 mm		**7**	
80 x 45 x 150 mm		**8**	
80 x 60 x 150 mm		**9**	
100 x 40 x 190 mm		**10**	
100 x 60 x 190 mm		**11**	
100 x 80 x 190 mm		**12**	
Gehäusefarbe:			
Dunkelgrau (mit hellgrauen Endplatten)			**D**
Hellgrau (mit dunkelgrauen Endplatten)			**G**

Technische Zeichnung GKI

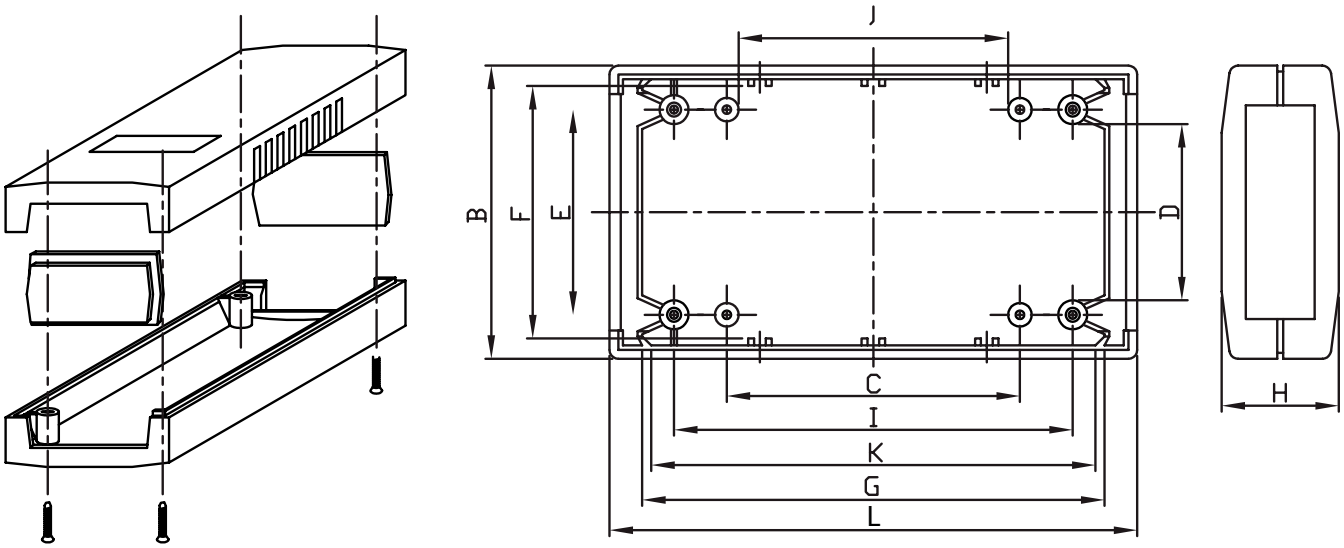

	GKI1	GKI2	GKI3	GKI4	GKI5	GKI6	GKI7	GKI8	GKI9	GKI10	GKI11	GKI12
B	50	50	50	60	60	60	80	80	80	100	100	100
H	16	24	32	30	40	50	30	45	60	40	60	80
L	90	90	90	120	120	120	150	150	150	190	190	190
C	50	50	50	80	80	80	110	110	110	150	150	150
D	27.5	27.5	27.5	26	26	26	46	46	46	65	65	65
E	35	35	35	35	35	35	55	55	55	75	75	75
F	40.5	40.5	40.5	44	44	44	64	64	64	83	83	83
G	83	83	83	111	111	111	138	138	138	180	180	180
I	68	68	68	98	98	98	128	128	128	168	168	168
J	42.5	42.5	42.5	72	72	72	100	100	100	140	140	140
K	79.4	79.4	79.4	108	108	108	138	138	138	176	176	176

Änderungen und Irrtümer vorbehalten