Datenblatt für Kunststoffgehäuse

ELPAC powered by MEGATRON

TDS Precision Products
TDS Precision Products GmbH
Industriestrasse 1a
CH-8157 Dielsdorf
T + 41 44 885 30 80
info@tds-pp.com
www.tds-pp.com

Elektronik Kunststoffgehäuse

Serie GKF

GKF B1

Kunststoff-Handgehäuse GKF B1
Das handgerechte Kunststoff-Kleingehäuse aus schlagfestem ABS ist mit zwei Endplatten ausgestattet und besitzt im inneren Befestigungsmöglichkeiten zur horizontalen Leiterplattenmontage. Das hellgraue Kunststoffgehäuse mit den Abmessungen 77 x 25 x 172 mm (B x H x L) wird als Bedieneinheit oder als Peripheriegerät verwendet.

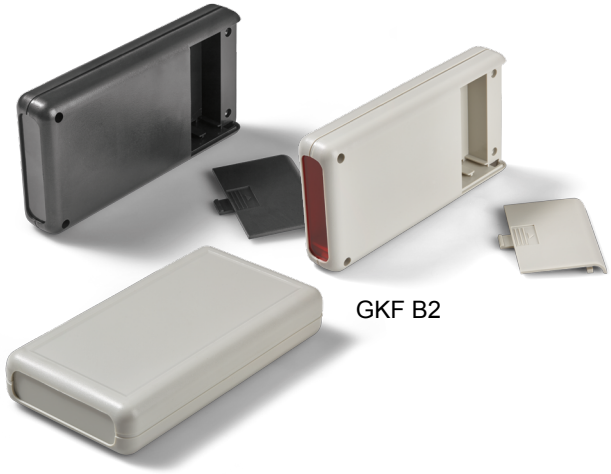

GKF B2

Kunststoff-Handgehäuse GKF B2
Das Gehäuse GKF B2 für Fernbedienungen besitzt ein Batteriefach (ohne Batteriehalter) für AA-Batterien. Es steht in den Farben hellgrau und schwarz aus schlagfestem ABS mit der Größe 70 x 24 x 135 mm (B x H x L) zur Verfügung. Zur Übertragung von Infrarotsignalen bietet sich die Variante mit transparenter roter Frontplatte aus Polykarbonat an.

Daten Gehäuse	GKF B1	GKF B2
Material	ABS	
Farbe	Hellgrau	Hellgrau, schwarz
Endplatten	2	1
Batteriefach	Ohne	Mit Batteriefach für AA-Batterien (ohne Batteriehalter)
Außenmaß B x H x L	77 x 25 x 172 mm	70 x 24 x 135 mm

Bestellschlüssel

Beschreibung	Auswahl: Standard=schwarz/fett, mögliche Optionen=grau/kursiv			
Serie:	**GKF**			
Gehäuseaußenmaß B x H x L: **77 x 25 x 172 mm** **70 x 24 x 135 mm**		 **B1** **B2**		
Gehäusefarbe: **Hellgrau** **Schwarz (nur B2)**			 **G** **B**	
Endplatten: **Wie Gehäuse** **Transparent rot aus Polykarbonat (nur B2)**				 **-** **TR**

Änderungen und Irrtümer vorbehalten

Datenblatt für Kunststoffgehäuse

ELPAC powered by MEGATRON

Elektronik Kunststoffgehäuse — Serie GKF

Technische Zeichnung GKF B1

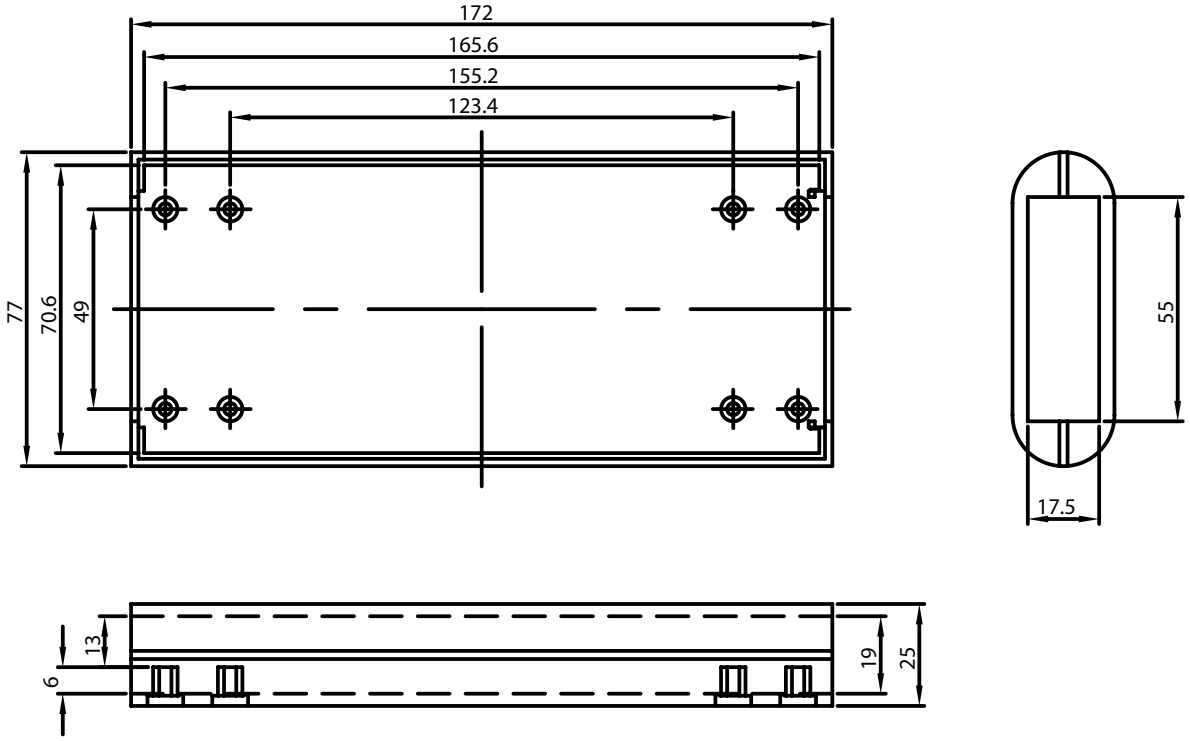

Technische Zeichnung GKF B2

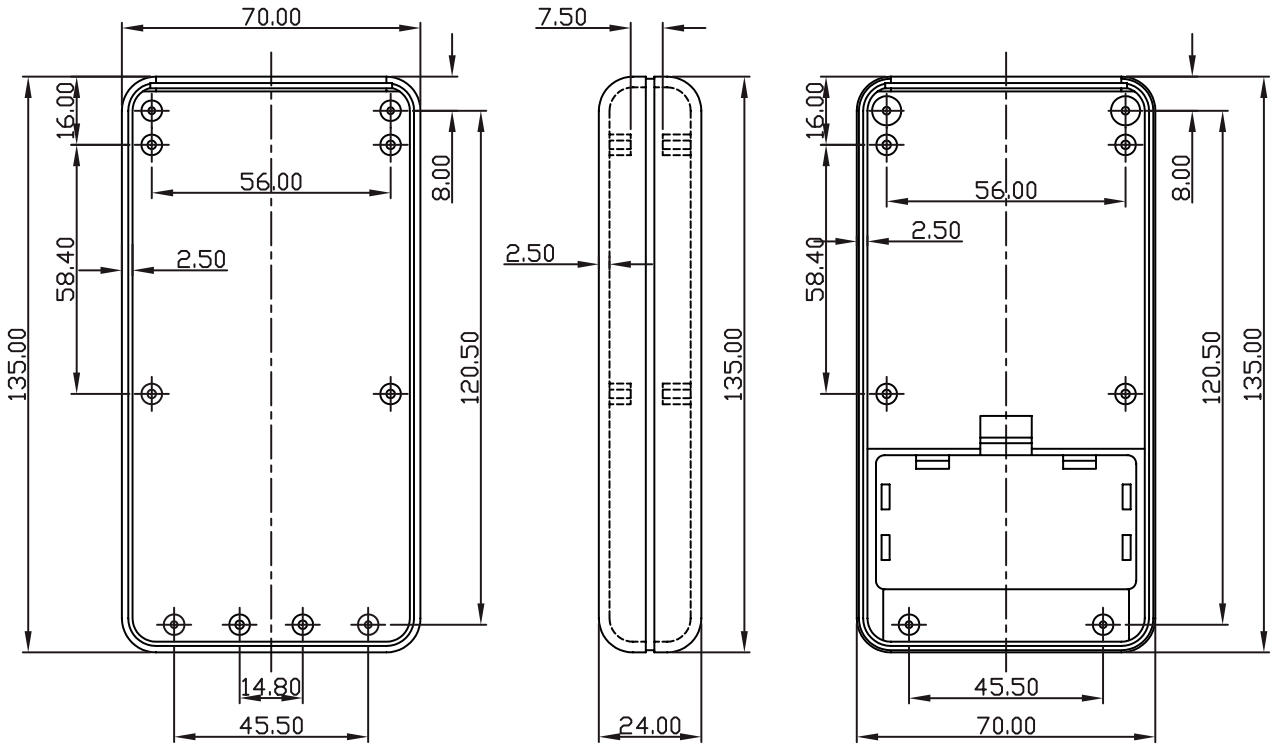

Änderungen und Irrtümer vorbehalten